Beeken-Fahrzeugteile GmbH
D- 26689 Apen

Part.No: 882911V

BOSSTOW® bars

Homologation

TÜV-Gutachten gem.§13
als Anlage beigefügt

Beeken-Fahrzeugteile GmbH
D-26689 Apen

TYPE Nr. 882911

max.	vertical load	D-value
kg	kg	kN
1500	75	8,5

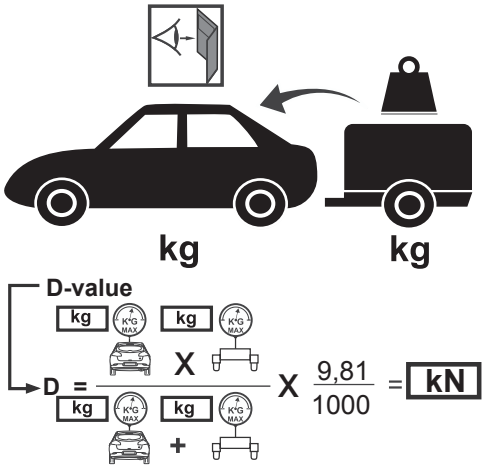

Verwendung mit geprüftem Kugelsystem
Westfalia 332 291 Kennzeichnung 332 278 GJS 520
Prüfzeichen e13*00*00-3281

- Lesen Sie diese Montage- und Betriebsanleitung vor Beginn der Montage komplett durch. Bei Fragen/ Unklarheiten während der Montage kontaktieren Sie nach spätestens 15 Minuten den Lieferanten.
- Read through these assembly and operating instructions completely before starting assembly. If you have any questions / anything is unclear during installation, contact the supplier after 15 minutes at the latest.

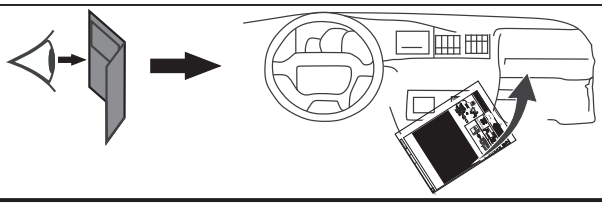

Nissan Juke 4WD 2010-

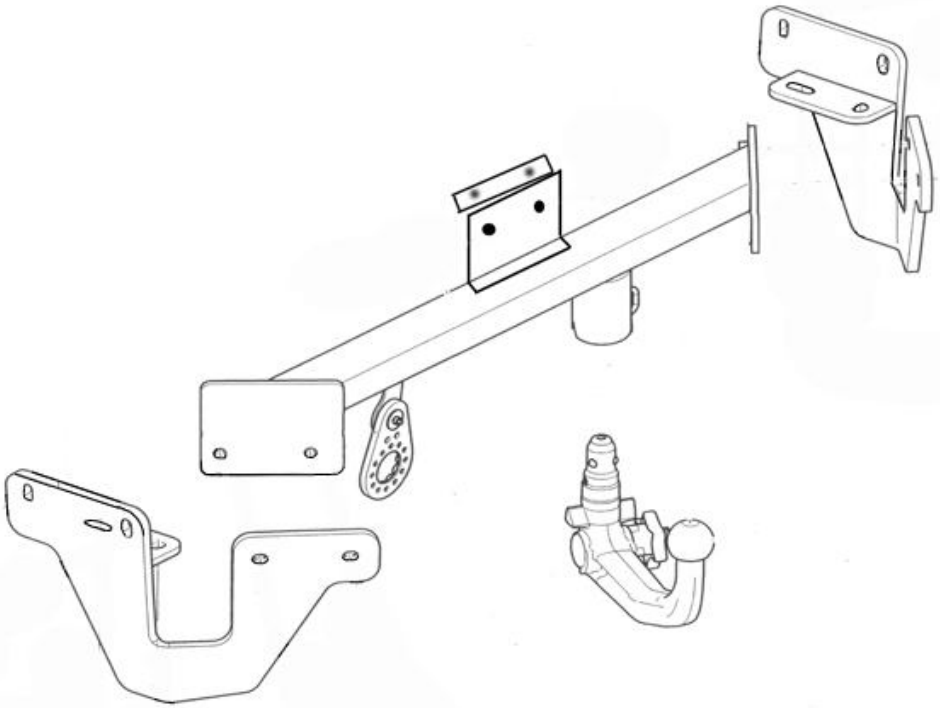

D

Anhängerkupplung:

Bei erteilter Genehmigungsnummer nach Richtlinie ECE-R 55 ist der Freiraum nach Anhang 7, Abbildung 25a und 25b der Richtlinie ECE-R 55 ist zu gewährleisten.
Bei erteilter Genehmigungsnummer nach Richtlinie 94/20/EG ist der Freiraum nach Anhang VII, Abbildung 30 der Richtlinie 94/20/EG ist zu gewährleisten.
Zu ermitteln bei max. Stützlast und Erreichen des zulässigen Gesamtgewichtes des Fahrzeuges.
Die nationalen Richtlinien über die erforderliche Anbauabnahme sind zu beachten. Die Anhängevorrichtung ist ein Sicherheitsteil und darf nur von Fachunternehmen montiert werden. Bei falscher Montage besteht schwerste Unfallgefahr. Der deutsche Text dieser Anleitung ist bindend. Änderungen vorbehalten.

E

Trailer hitch:

If an approval number has been issued according to Directive ECE-R 55, the clearance must be as shown in Annex 7, Figure 25a and 25b to Directive ECE-R 55.
If an approval number has been issued according to Directive 94/20/EC, the clearance must be as shown in Annex VII, Figure 30 of Directive 94/20/EC.
To be determined at max. drawbar load and when the permissible total weight of the vehicle is reached.
The national guidelines on the required installation approval must be observed. The hitch is a safety component and may only be fitted by a specialist company. There is a serious risk of accidents if incorrectly fitted.
The German text of these instructions is binding. We reserve the right to make changes.

CZ

Přípojné zařízení:

V případě udělení čísla schválení v souladu se směrnicí ECE-R 55 je zaručena vůle uvedená v příloze 7, obr. 25a a 25b směrnice ECE-R 55.
V případě udělení čísla schválení v souladu se směrnicí 94/20/ES je zaručena vůle uvedená v příloze VII, obr. 30 směrnice 94/20/ES.
Stanoveno při maximálním nosném zatížení a dosažení přípustné celkové hmotnosti vozidla.
Dodržovat státní pokyny pro požadované schválení dostavby. Tažné zařízení je bezpečnostní díl a může být namontováno pouze odbornou firmou. V případě chybné montáže existuje závažné riziko nehod.
Německý text tohoto návodu je závazný. Změny vyhrazeny.

DK

Anhængertræk:

Ved udstedt godkendelsesnummer i henhold til direktiv ECE-R 55 skal frirummet sikres i henhold til tillæg 7, figur 25a og 25b i direktiv ECE-R 55.
Ved udstedt godkendelsesnummer i henhold til direktiv 94/20/EF skal frirummet sikres i henhold til tillæg VII, figur 30 i direktiv 94/20/EF.
Skal fastsættes ved maks. belastning og opnåelse af køretøjets totale vægt.
De nationale direktiver vedrørende den påkrævede montagegodkendelse skal respekteres. Koblingsenheden er en sikkerhedsdel og må kun monteres på et specialværksted. Ved forkert montage er der alvorlig fare for ulykker.
Den tyske tekst i denne vejledning er bindende. Ændringer forbeholdt.

ET

Haakeseade:

ÜRO Majanduskomisjoni eeskirja nr 55 kohaselt antud tüübikinnitusnumbri korral tuleb tagada varuruum vastavalt UN/ECE eeskirja nr 55 VII lisa joonistele 25a ja 25b.
Euroopa Parlamendi ja nõukogu direktiivi 94/20/EÜ kohaselt antud tüübikinnitusnumbri korral tuleb tagada varuruum vastavalt direktiivi 94/20/EÜ VII lisa joonisele 30.
Et teha kindlaks max vertikaalkoormus ja saavutada sõiduki lubatav kogumass.
Järgida siseriiklikke eeskirju nõutava heakskiidu kohta. Haakeseadis on turvadetail ja selle võib paigaldada ainult spetsialiseerunud ettevõte. Vale paigaldus põhjustab raske õnnetusohu.
Käesoleva kasutusjuhendi saksakeelne tekst on siduv. Jätame õiguse muudatuste tegemiseks.

FI

Perävaunun kytkentä

Kun on olemassa Euroopan talouskomission (UNECE) sääntö nro 55:n mukainen hyväksyntänumero, on huolehdittava mainitun säännön liitteen 7 kuvan 25a ja 25b mukaisesta vapaasta tilasta.
Kun on olemassa direktiivin 94/20/EY mukainen hyväksyntänumero, on huolehdittava mainitun direktiivin liitteen VII kuvan 30 mukaisesta vapaasta tilasta.
On ilmoitettava suurimman sallitun staattisen pystysuuntaisen kuorman yhteydessä sekä ajoneuvon suurimman sallitun massan täyttyessä.
Vetopäiden irrottamista koskevat kansalliset määräykset on huomioitava. Perävaunuvaruste on turvallisuuteen vaikuttava osa, ja sen saa asentaa vain ammattilainen. Virheellinen asennus aiheuttaa vakavan onnettomuusriskin.
Tämän ohjeen saksankielinen teksti on sitova. Oikeus muutoksiin pidätetään.

FR

Crochet d'attelage :

En cas de numéro d'homologation attribué en vertu de la directive ECE-R 55, l'espace libre selon l'Annexe 7, illustrations 25a et 25b de la directive ECE-R 55 doit être garanti.
En cas de numéro d'homologation attribué en vertu de la directive 94/20/CE, l'espace libre selon l'Annexe VII, illustration 30 de la directive 94/20/CE doit être garanti.
À déterminer en cas de charge d'appui maximale et d'atteinte du poids total admissible du véhicule.
Les directives nationales relatives au contrôle du montage requis doivent être respectées. L'attelage est un élément de sécurité et ne doit être installé que par une entreprise spécialisée. Un montage incorrect peut entraîner un risque d'accident très grave. Le texte allemand de ce manuel d'utilisation fait foi. Sous réserve de modifications.

GRE

Κοτσαδόρος:

Εφόσον αποδοθεί ο αριθμός έγκρισης σύμφωνα με το πρότυπο ECE-R 55 θα πρέπει να εγγυάται ο ελεύθερος χώρος σύμφωνα με το παράρτημα 7, εικόνα 25a και 25b της οδηγίας ECE-R 55.
Εφόσον αποδοθεί ο αριθμός έγκρισης σύμφωνα με την οδηγία 94/20/ΕΕ θα πρέπει να εγγυάται ο ελεύθερος χώρος σύμφωνα με το παράρτημα VII, εικόνα 30 της οδηγίας 94/20/ΕΕ.
Υπολογίζεται με μέγιστο φορτίο στήριξης και επίτευξη του επιτρεπόμενου συνολικού βάρους του οχήματος.
Θα πρέπει να λαμβάνονται υπόψη οι εθνικές οδηγίες περί της απαραίτητης βεβαίωσης περί ορθής τοποθέτησης. Η διάταξη ρυμούλκησης είναι ένα εξάρτημα ασφαλείας και επιτρέπεται να τοποθετείται μόνο από εξειδικευμένες επιχειρήσεις. Σε περίπτωση λανθασμένης συναρμολόγησης υπάρχει σοβαρότατος κίνδυνος ατυχήματος.
Το γερμανικό κείμενο από τις παρούσες οδηγίες είναι δεσμευτικό. Με επιφύλαξη για τροποποιήσεις.

HU

utánfutó csatlakozó:

Az ECE-R 55 irányelv szerint megadott engedélyezési szám esetén a szabad helyet az irányelv 7. függelékének 25a és 25b ábrája szerint kell biztosítani.
A 94/20/EU irányelv szerint megadott engedélyezési szám esetén a szabad helyet az irányelv VII. függelékének 30. ábrája szerint kell biztosítani.
A maximális támaszkodó terhelés és a jármű összsúlyának elérésekor kell meghatározni.
Figyelembe kell venni a felépítmény szükséges átvételére vonatkozó nemzeti irányelveket. Az utánfutó csatlakozó biztonsági alkatrész, amit csak megfelelő szakcég szerelhet fel. A hibás felszerelésből a legsúlyosabb balesetek eredhetnek.
Jelen útmutató német nyelvű szövege az irányadó. A változtatás joga fenntartva.

IT

Gancio di traino:

Se è stato rilasciato un numero di omologazione ai sensi del regolamento ECE-R 55, deve essere garantito lo spazio minimo indicato all'allegato 7, figure 25a e 25b del regolamento ECE-R 55.
Se è stato rilasciato un numero di omologazione ai sensi della direttiva 94/20/CE, deve essere garantito lo spazio libero indicato nella figura 30 dell'allegato VII della direttiva 94/20/CE.
Da determinare in caso di carico verticale massimo e al raggiungimento del peso totale ammesso del veicolo.
Devono essere rispettate le direttive nazionali relative al collaudo dell'installazione. Il gancio è un componente soggetto a misure di sicurezza e può essere installato solo da un'azienda specializzata. Un'installazione non corretta comporta un grave rischio di incidenti.
Il testo in tedesco di queste istruzioni è vincolante. Con riserva di modifiche.

NL

Aanhangerkoppeling:

Bij verleend goedkeuringsnummer conform richtlijn ECE-R 55 moet de vrije ruimte volgens bijlage 7, afbeelding 25a en 25b van de richtlijn ECE-R 55 worden gegarandeerd.
Bij verleend goedkeuringsnummer conform richtlijn 94/20/EG moet de vrije ruimte volgens bijlage VII, afbeelding 30 van de richtlijn 94/20/EG worden gegarandeerd.
Te bepalen bij max. steunbelasting en bereiken van het toegestane totaalgewicht van het voertuig.
De nationale richtlijnen via de vereiste aanbouwafname moeten in acht worden genomen. De aanhangvoorziening is een veiligheidsdeel en mag enkel door deskundige bedrijven worden gemonteerd. Bij foutieve montage bestaat extreem ongevalgevaar.
De Duitse tekst in deze handleiding is bindend. Wijzigingen voorbehouden.

NO

Tilhengerkobling:

Ved tildelt godkjenningsnummer ifølge direktiv ECE-R 55 skal det ifølge vedlegg 7, figur 25a og 25b i direktiv ECE-R 55 garanteres en klaring. Ved tildelt godkjenningsnummer ifølge direktiv 94/20/EF skal det ifølge vedlegg VII, figur 30 i direktiv 94/20/EF garanteres en klaring.
Skal undersøkes ved maks. støttelast og når kjøretøyets godkjente totalvekt er nådd.
Det skal tas hensyn til nasjonale direktiver om påbygg som krever godkjenning. Tilhengersettet er en sikkerhetsdel og skal kun monteres av en fagbedrift. Ved feil montering foreligger det fare for alvorlige ulykker.
Den tyske teksten i denne veiledningen er bindende. Endringer forbeholdes.

PL

hak holowniczy:

w przypadku udzielonej homologacji zgodnie z dyrektywą ECE-R 55 należy zapewnić luz według załącznika 7, rysunek 25a i 25b dyrektywy ECE-R 55.
W przypadku udzielonej homologacji zgodnie z dyrektywą 94/20/WE należy zapewnić luz według załącznika VII, rysunek 30 dyrektywy 94/20/WE.
Do ustalenia przy maks. obciążeniu pionowym i osiągnięciu dopuszczalnej masy całkowitej pojazdu.
Należy przestrzegać krajowych wytycznych odnośnie wymaganego odbioru technicznego dobudowy. Zaczep jest częścią bezpieczeństwa i może być zamontowany wyłącznie przez wyspecjalizowaną firmę. W przypadku nieprawidłowego montażu istnieje niebezpieczeństwo poważnego wypadku.
Niemiecki tekst instrukcji jest wiążący. Z zastrzeżeniem zmian.

RU

Тягово-сцепное устройство:

При выданном номере разрешения согласно директиве ECE-R 55 необходимо обеспечить свободное пространство в соответствии с приложением 7, рисунок 25a и 25b директивы ECE-R 55.
При выданном номере разрешения согласно директиве 94/20/EG необходимо обеспечить свободное пространство в соответствии с приложением VII, рисунок 30 директивы 94/20/EG.
Вычисляется при макс. нагрузке на сцепку и достижении допустимой скорости транспортного средства.
Следует соблюдать национальные нормы, касающиеся необходимой приемки навесного оборудования.
Сцепное устройство является предохранительным элементом и должно монтироваться только профильным предприятием. При неправильном монтаже существует опасность тяжелейших травм.
Немецкий текст данного руководства является обязательным для исполнения. Оставляем за собой право на внесение изменений.

SV

Dragstång:

Om godkännandenumret ges i enlighet med ECE-R 55-direktivet måste godkännandet garanteras i enlighet med bilaga 7, figurerna 25a och 25b till ECE-R 55-direktivet.
Om ett godkännandenummer har utfärdats i enlighet med direktiv 94/20 / EG, måste det fria utrymmet i enlighet med bilaga VII, figur 30 i direktiv 94/20 / EG garanteras.
För att bestämma vid max. stödbelastning och nå fordonets tillåtna totala vikt.
De nationella riktlinjerna för den nödvändiga godkännandeinspektionen måste följas. Dragkroken är en säkerhetsdel och får endast installeras av specialiserade företag. Vid felaktig installation finns det en allvarlig olycksrisk. Den tyska texten i dessa anvisningar är bindande. Ändringar förbehålles.

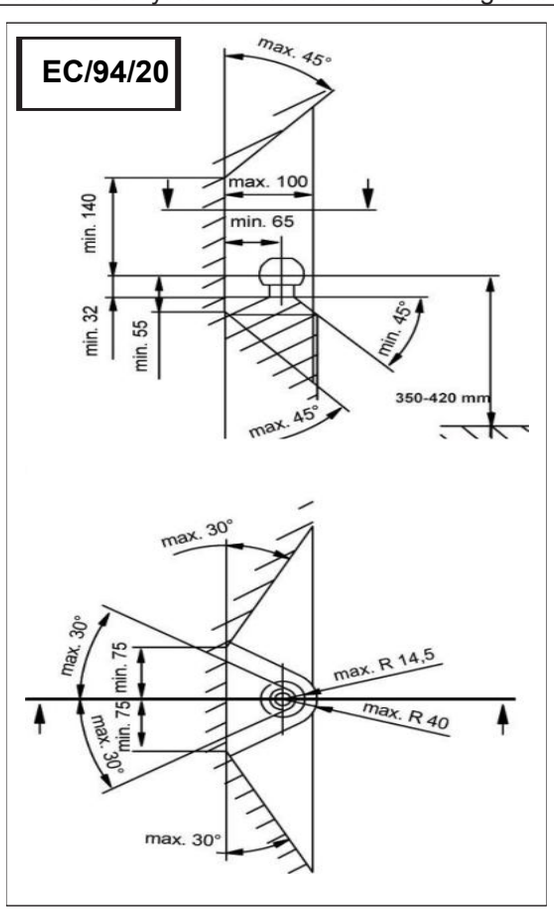

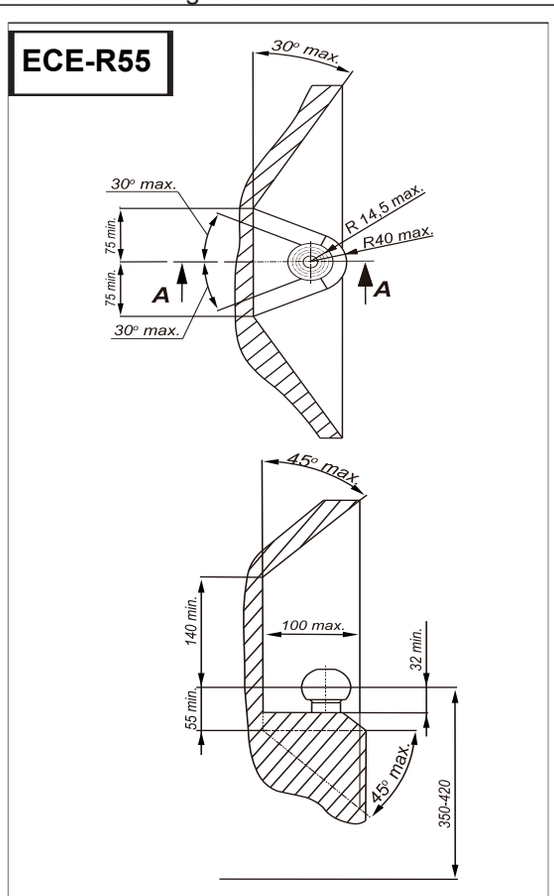

BOSStow
Beeken-Fahrzeugteile GmbH
D-26689 Apen

A	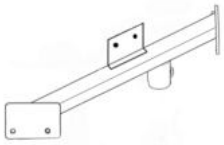	X1	882911-A
B		X1	882911-B
C		X1	882911-C
D		X1	882911-D
E		X1	882911-E
F		X1	882911-F 120X50X5 mm

G		X3	M12x35x1,25 (8.8)
H		X4	M12x45 (8.8)
I		X7	M12
J		X3	M12
K		X4	M12 (Safenut)
L		X5	M10x35 x 1,25 (8.8)
M		X2	M10X30(8.8)
N		X7	M10
O		X5	M10
P		X2	M10 (Safenut)

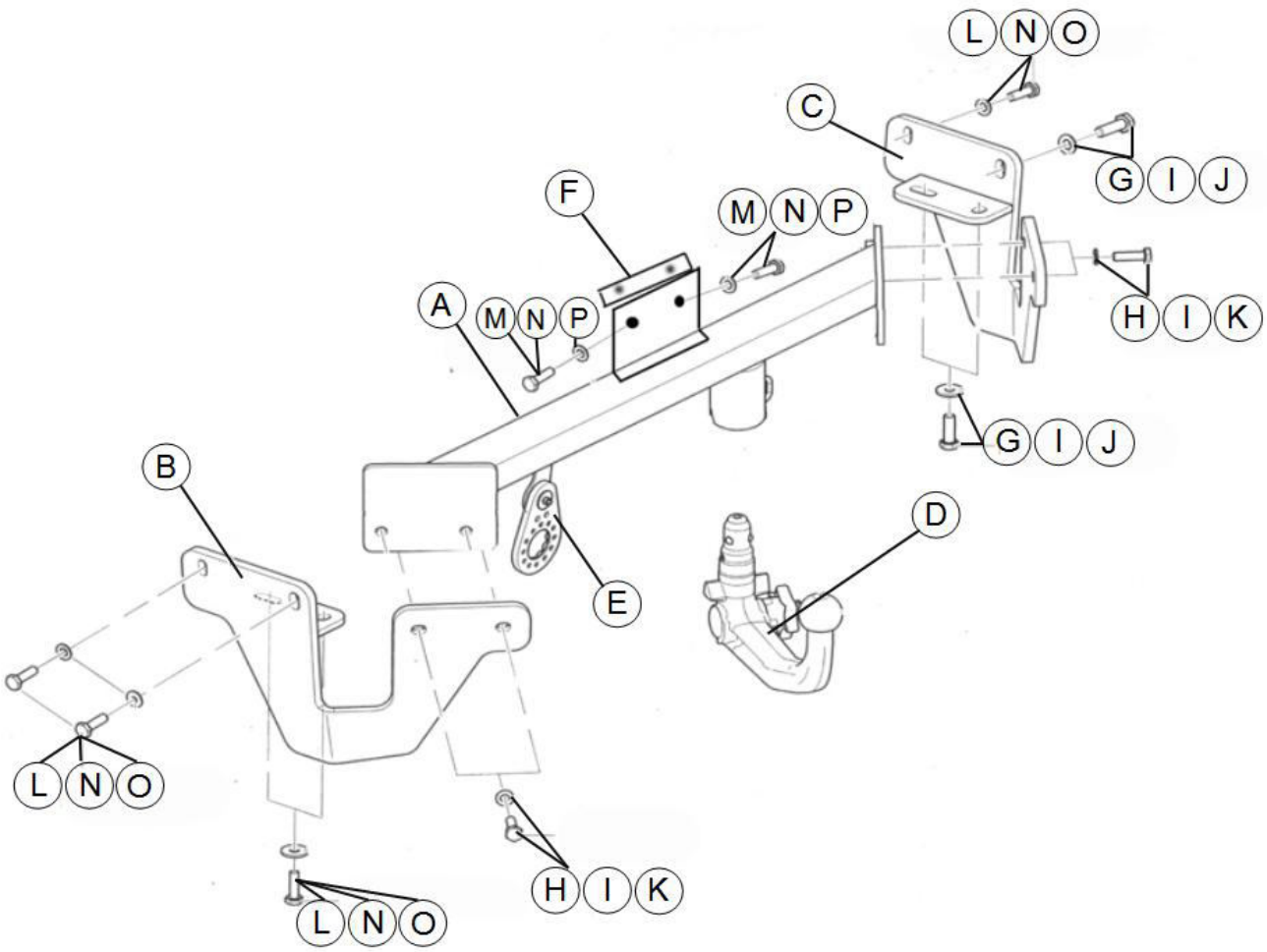

1

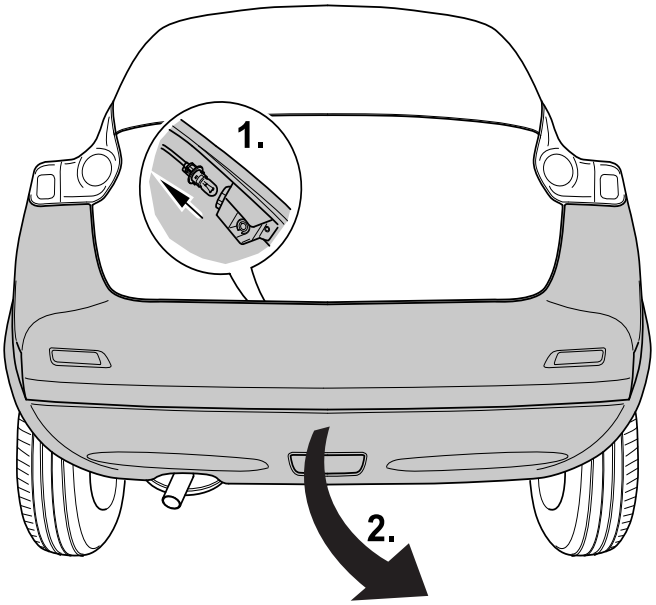

2

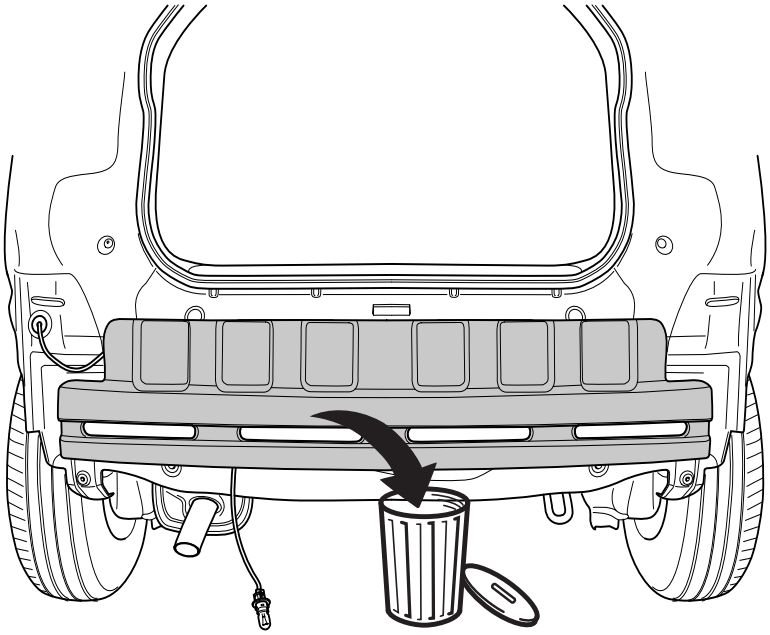

3

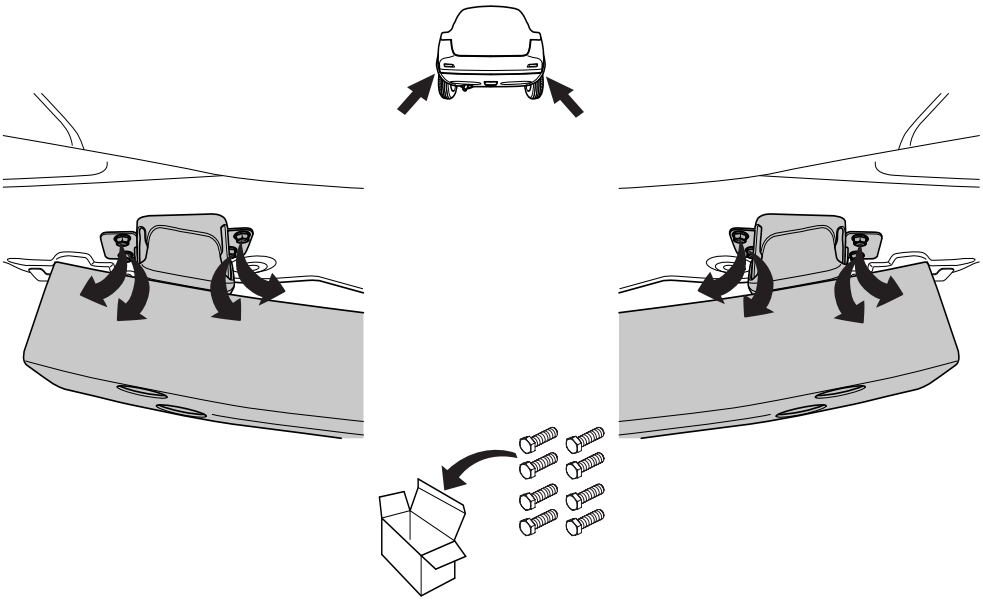

4

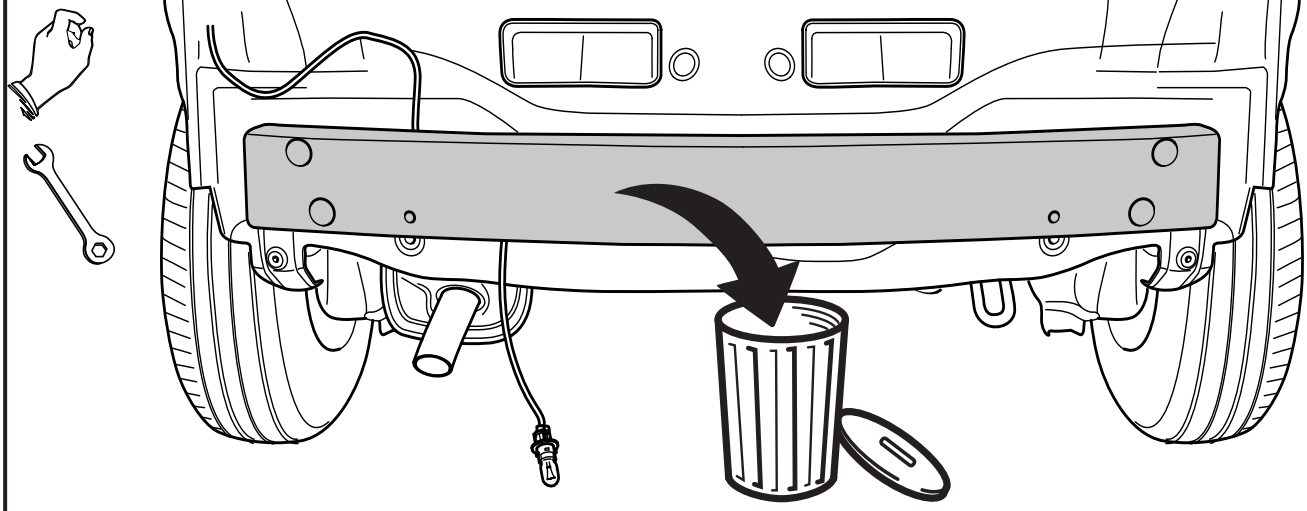

5

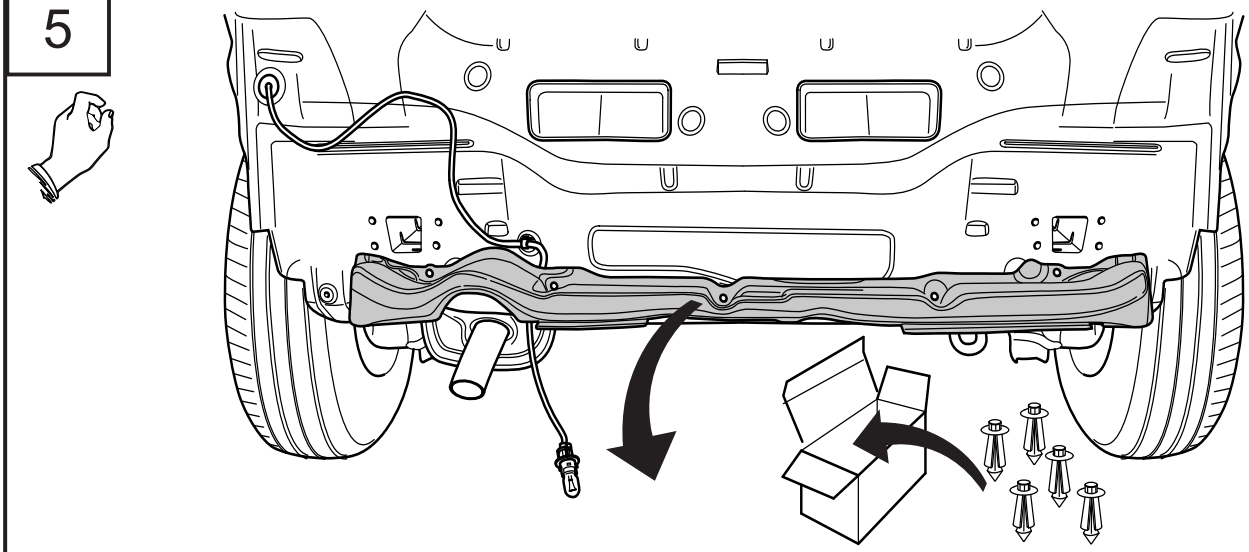

6

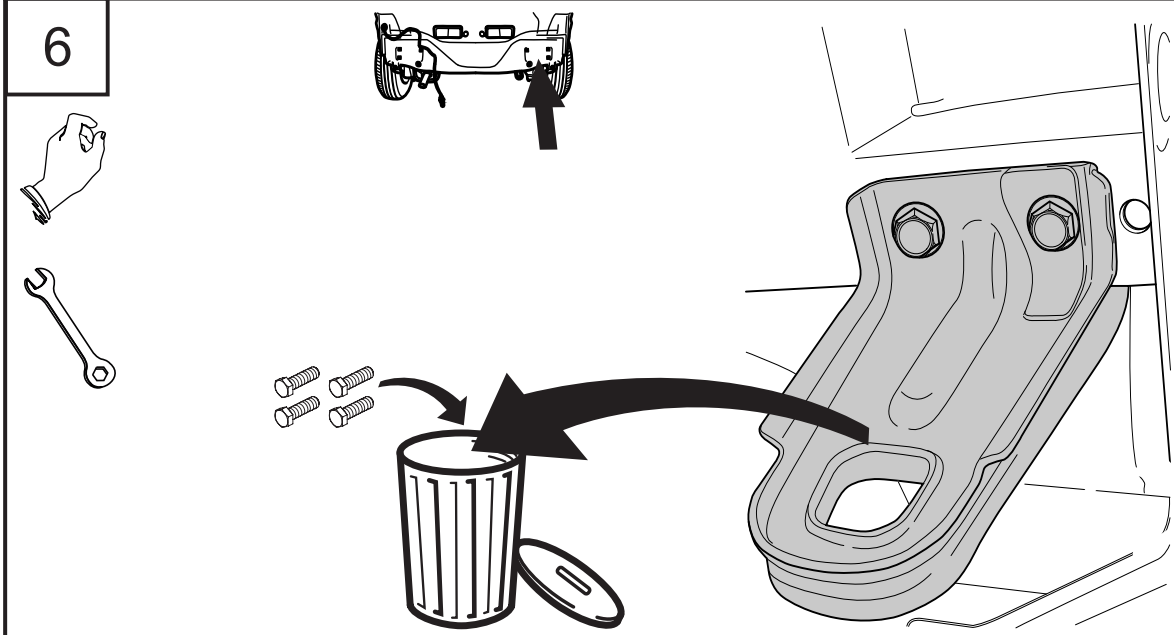

7

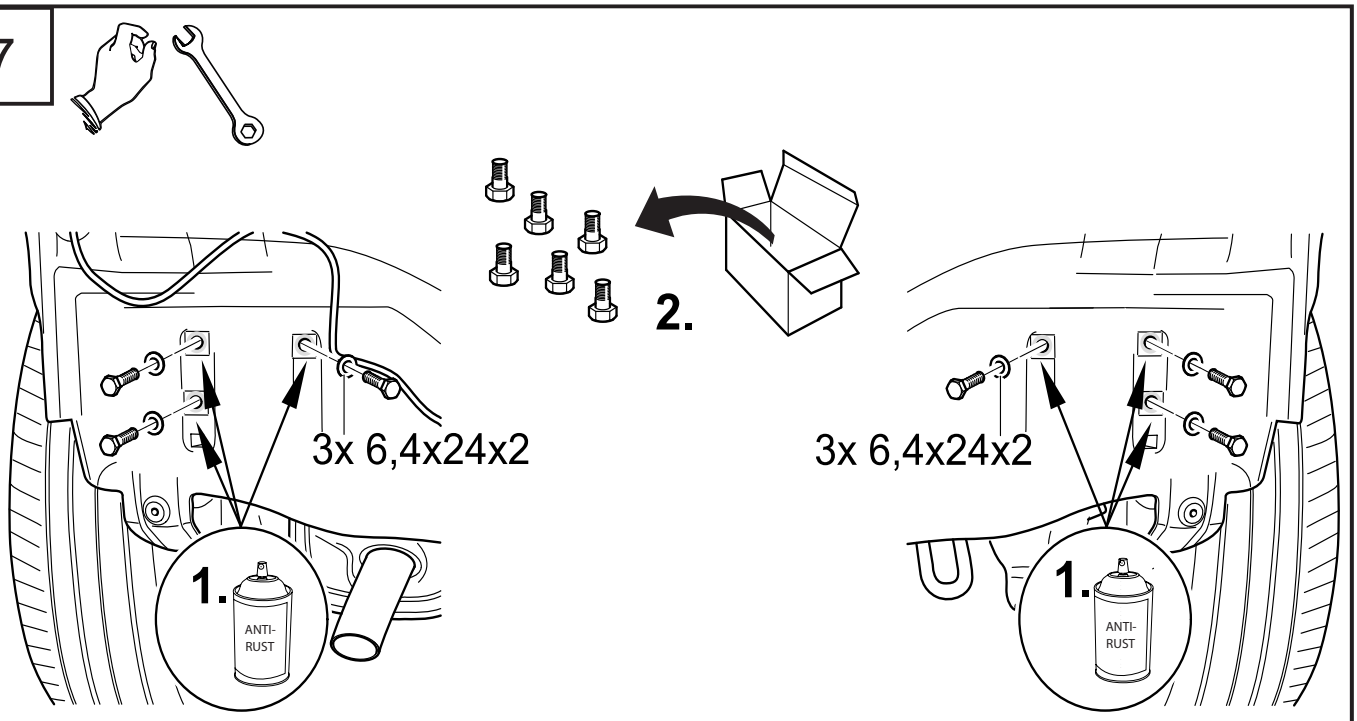
2.
3x 6,4x24x2
3x 6,4x24x2
1.
ANTI-
RUST
1.
ANTI-
RUST

8

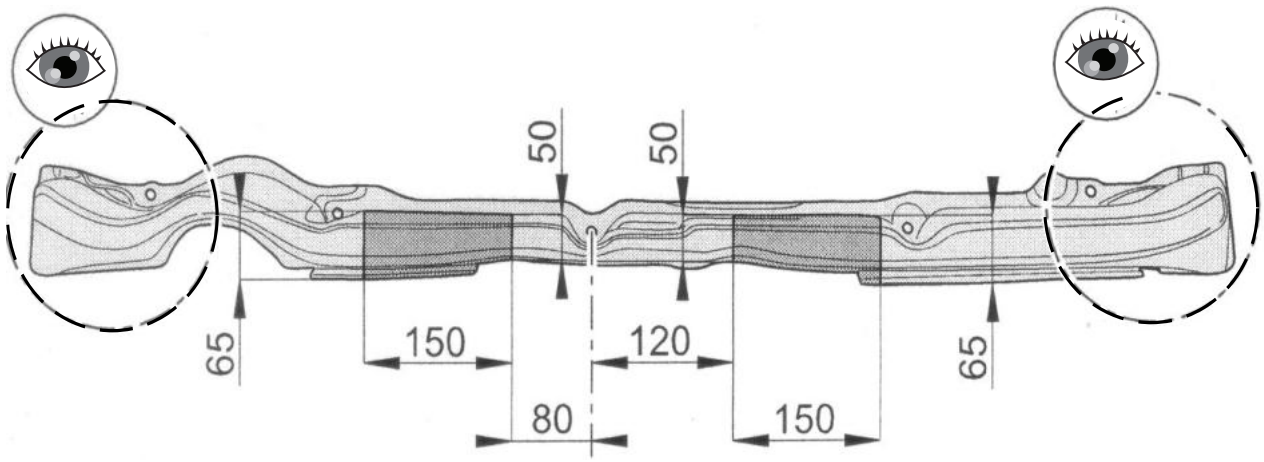
50
50
65
150
120
65
80
150

9

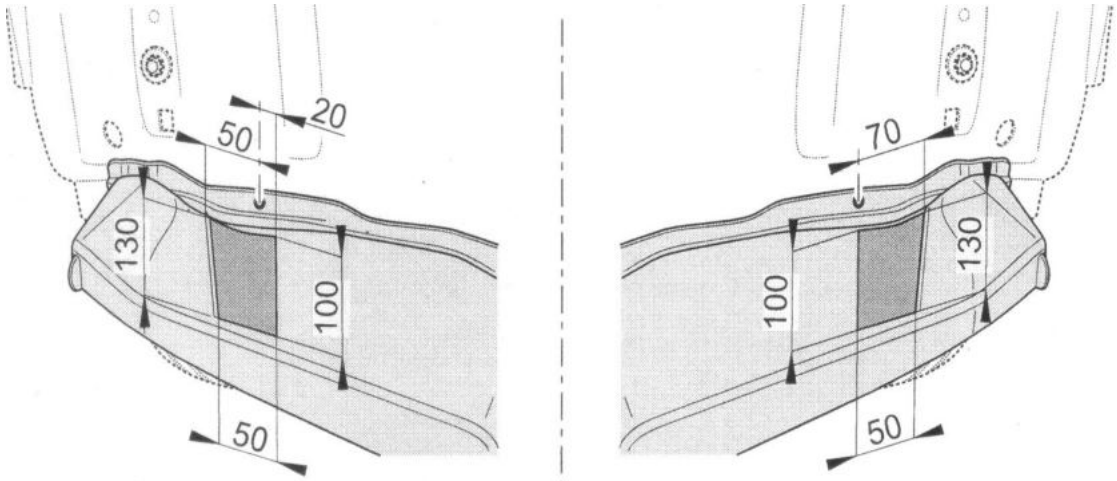
20
50
130
100
50
70
100
130
50

10

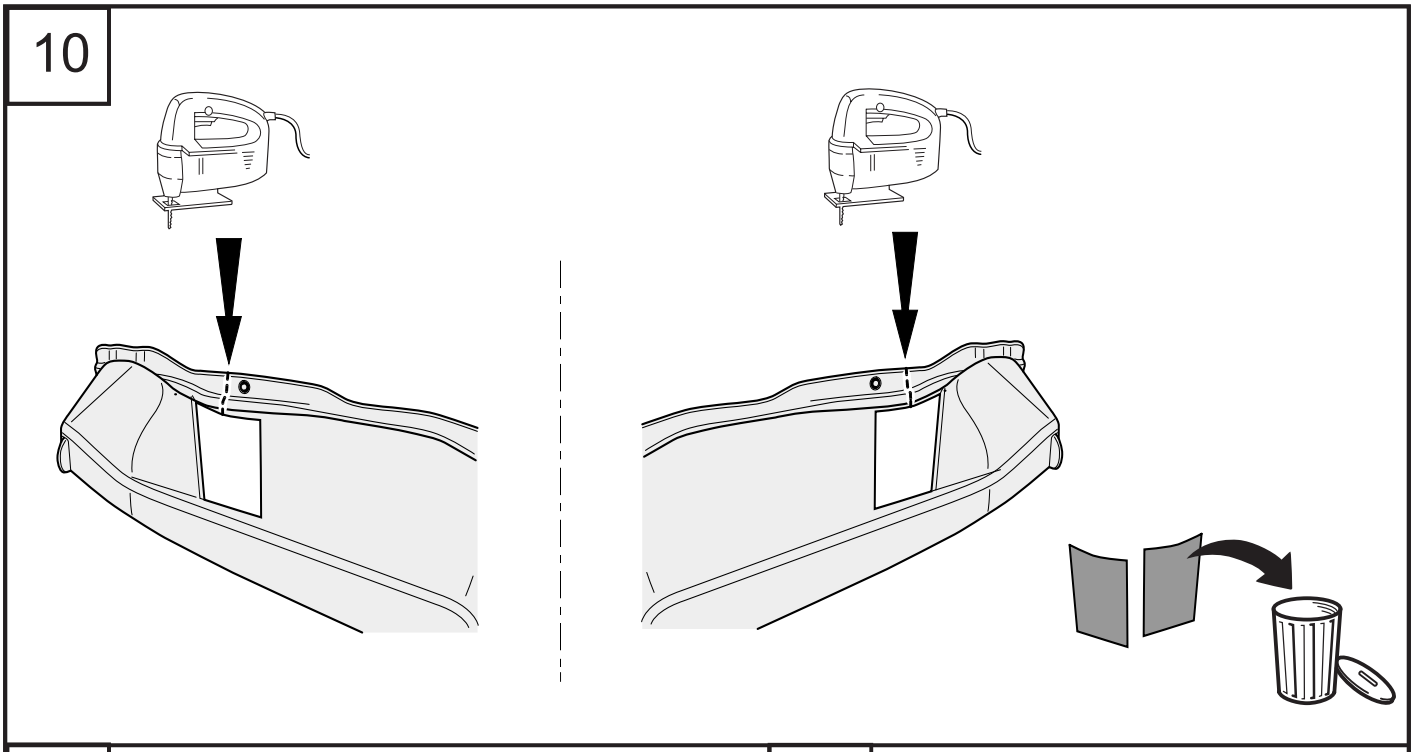

11

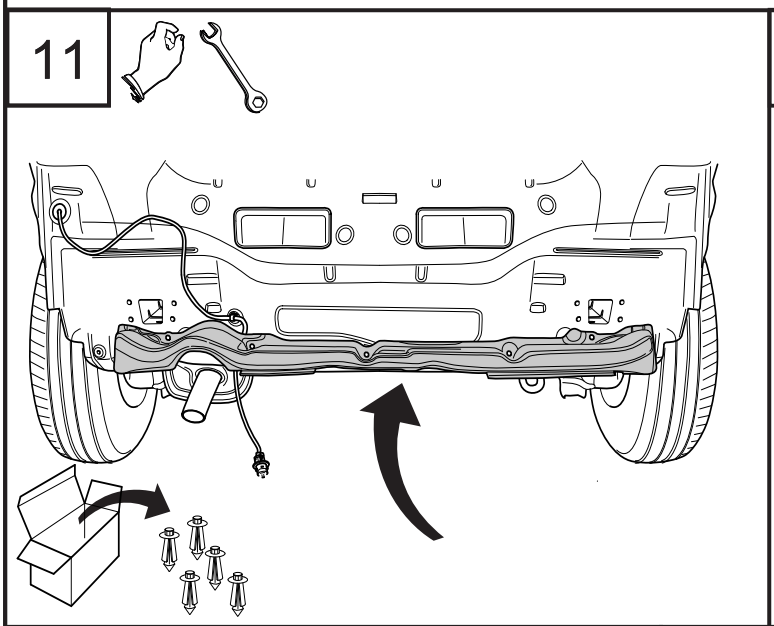

12

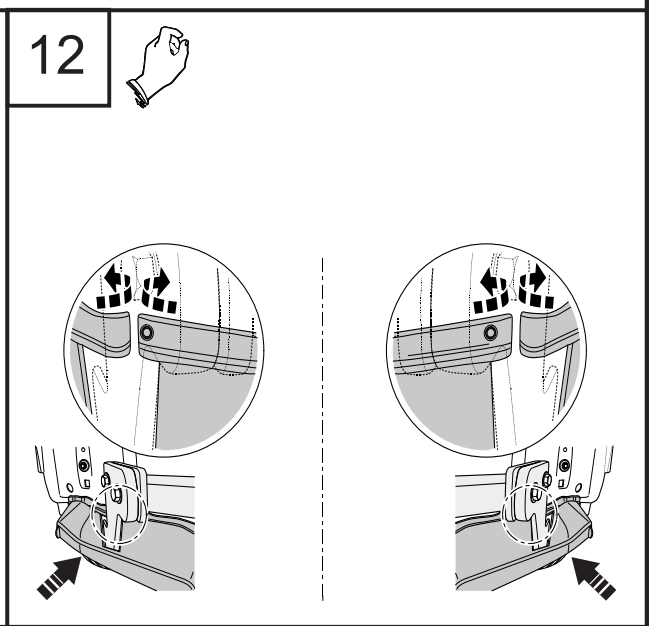

13

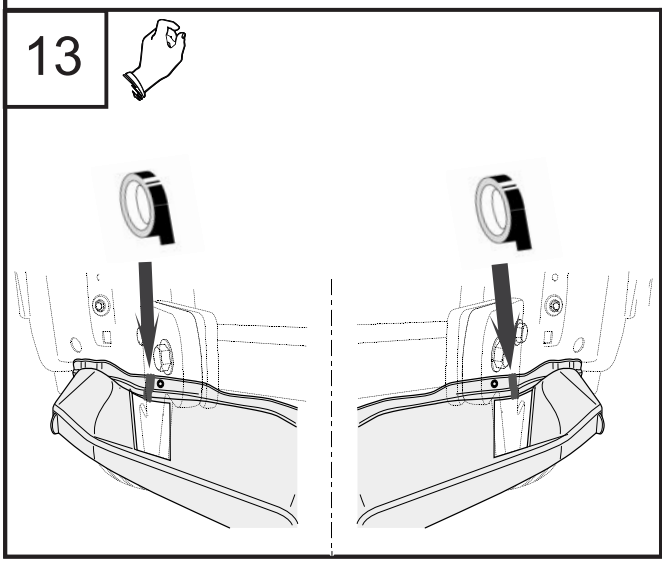

14

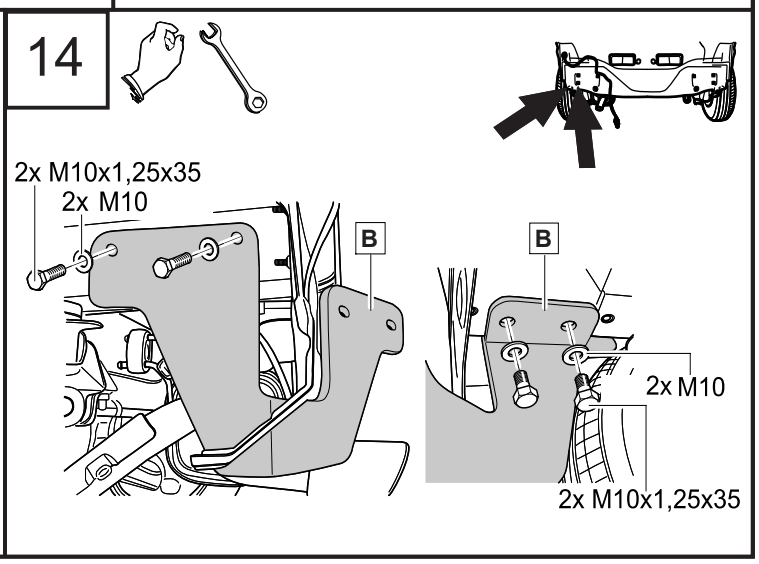

15

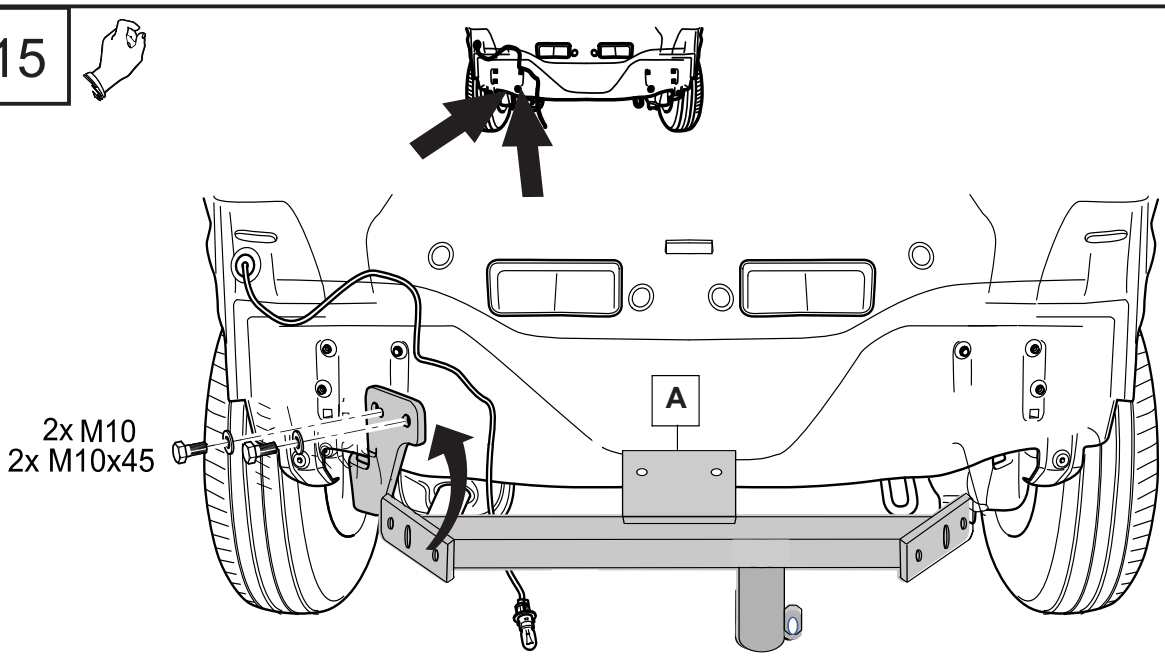
A
2x M10
2x M10x45

16

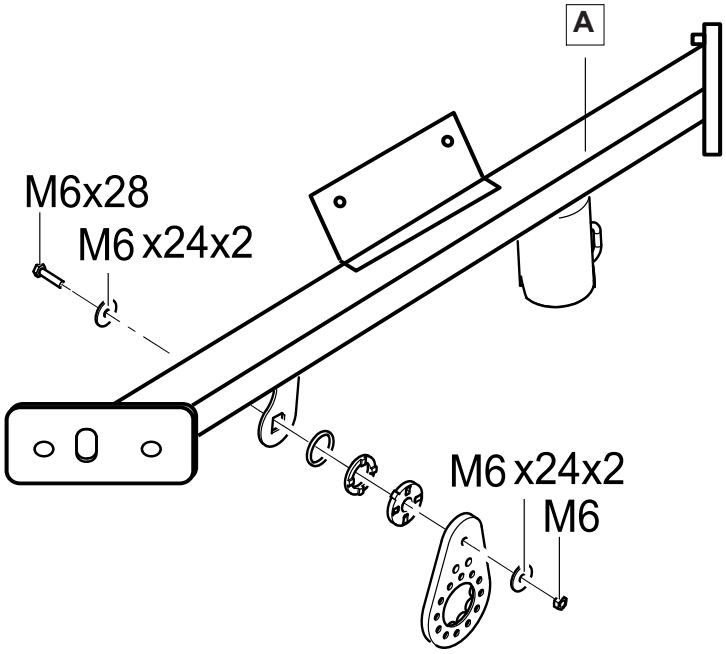
A
M6x28
M6 x24x2
M6 x24x2
M6

17

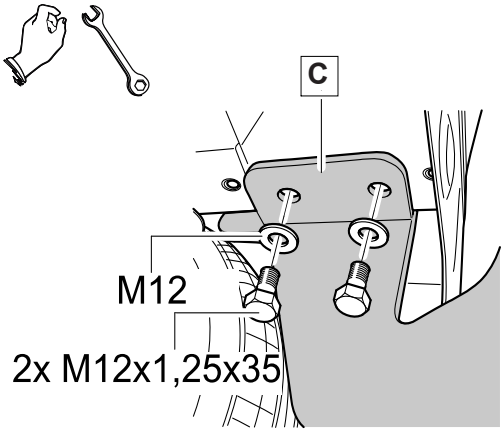
C
M12
2x M12x1,25x35

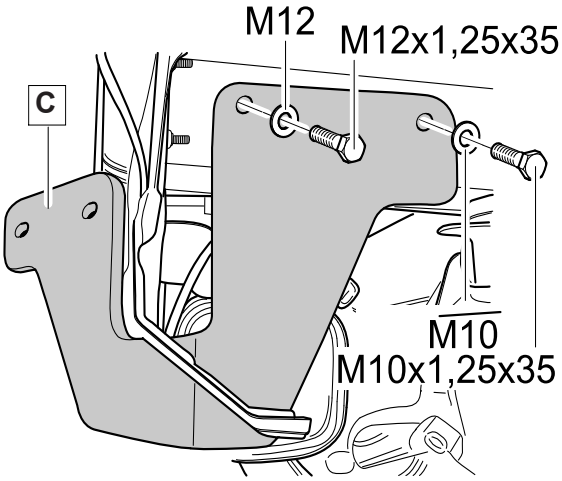
M12
M12x1,25x35
C
M10
M10x1,25x35

18

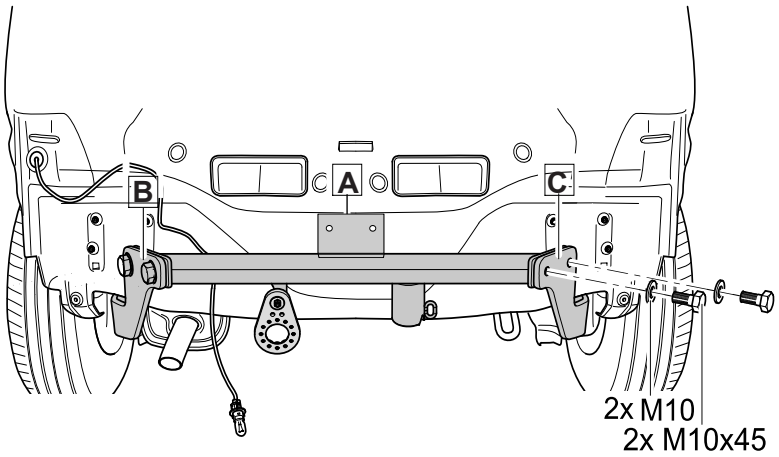
B
A
C
2x M10
2x M10x45

19a

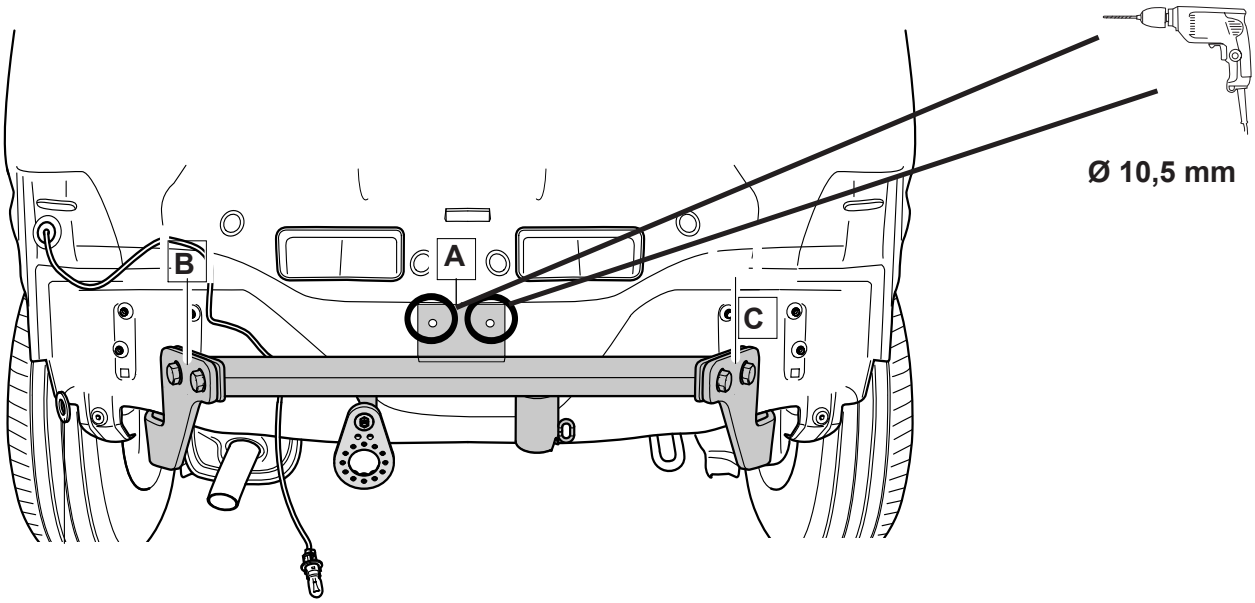
Ø 10,5 mm
B
A
C

19b

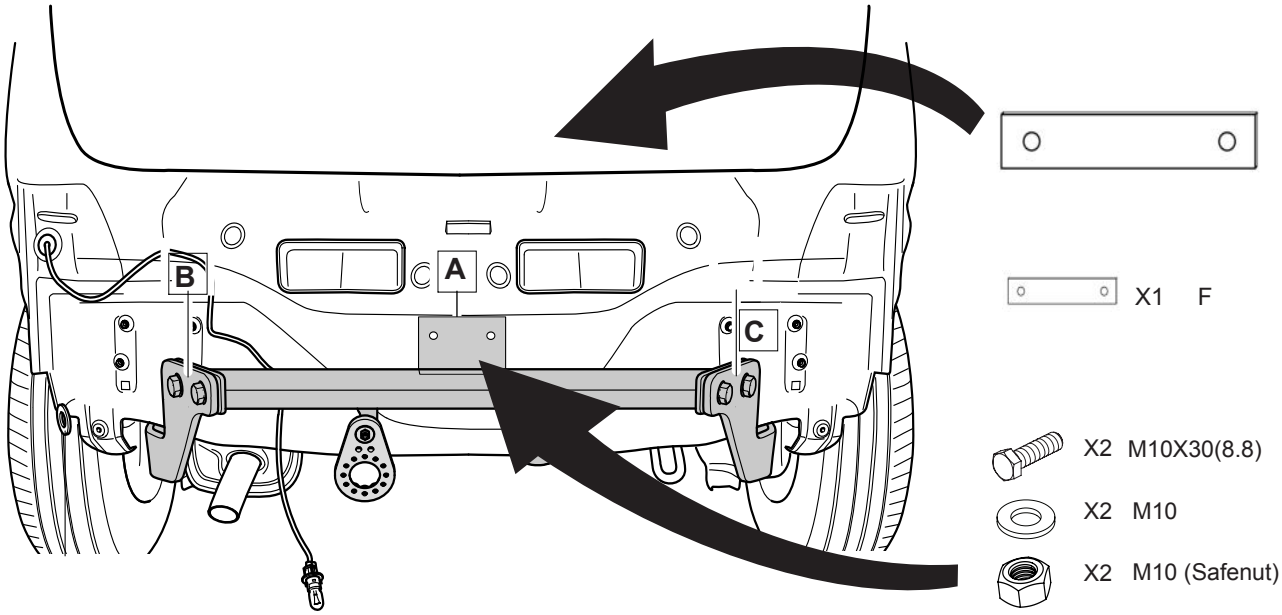
B
A
C
X1 F
X2 M10X30(8.8)
X2 M10
X2 M10 (Safenut)

20

25Nm/55Nm/85Nm/ 135Nm/195Nm

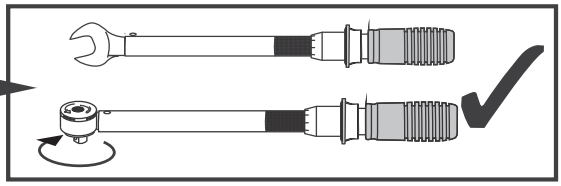

M8	**25 Nm**
M10	**55 Nm**
M12	**85 Nm**
M14	**135 Nm**
M16	**195 Nm**

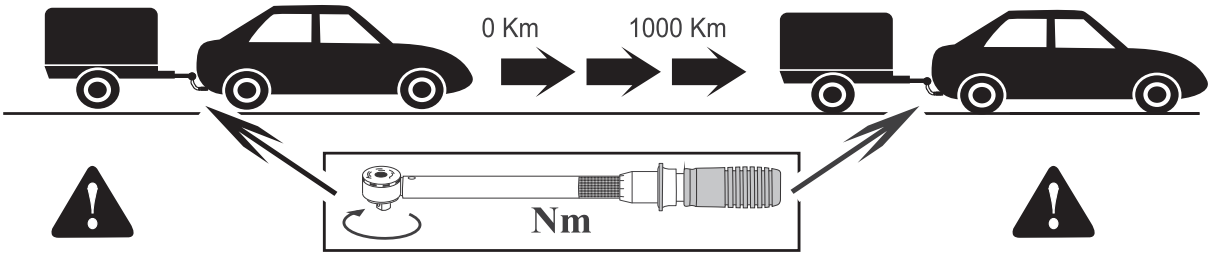

21

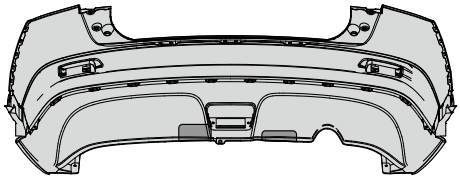

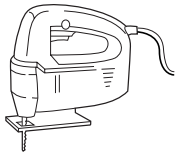

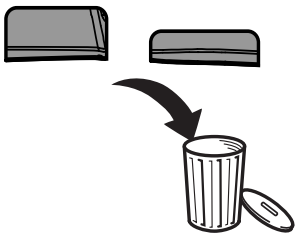

22

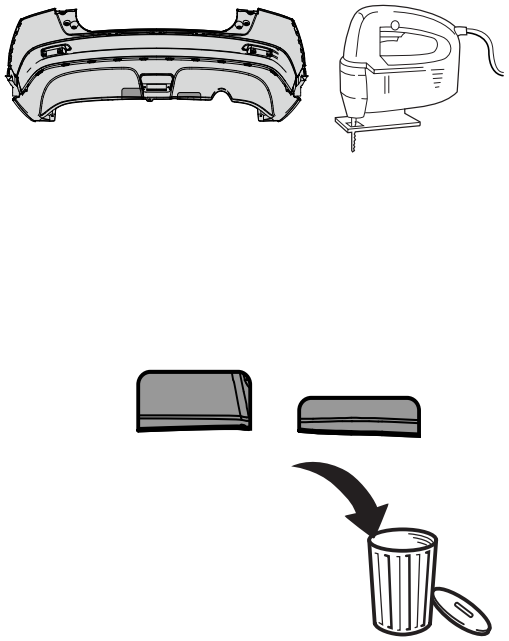
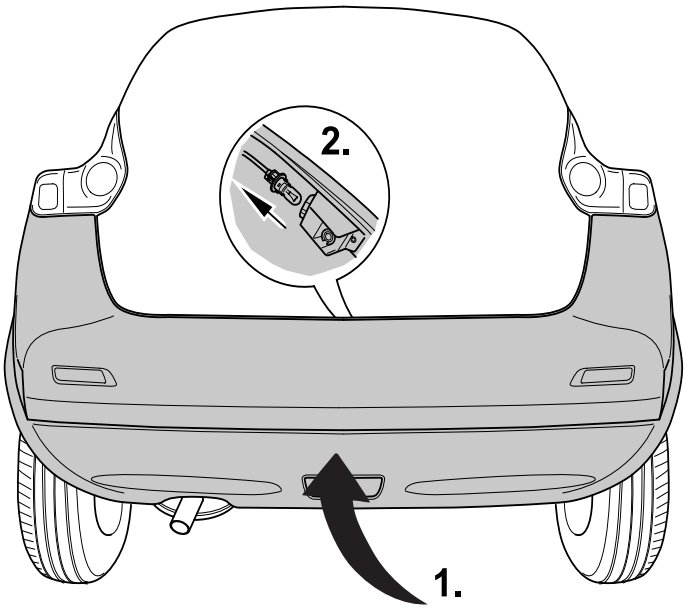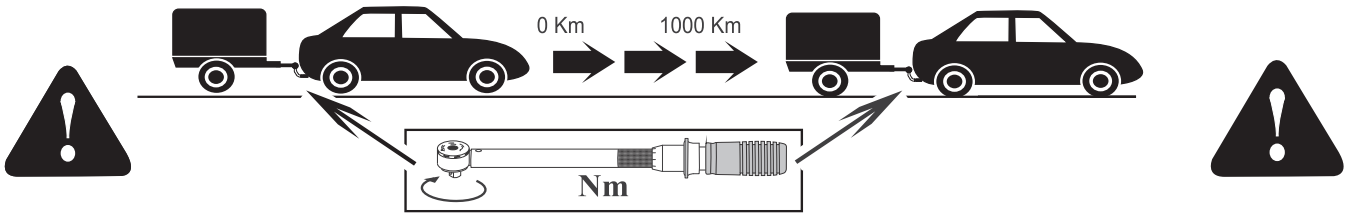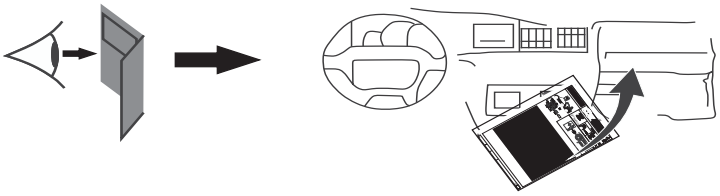
23